HE3B 이네이블 스위치

직사각형 조작부로 설치가 쉬운 φ16홀 설치.
소형 티칭 펜던트에 최적인 2접점 3포지션 스위치.

- 인간공학에 근거한 위험회피를 위한 OFF⇒ON⇒OFF, 3포지션 동작.
- 포지션 1⇒2는 스냅액션 스위치 내장으로 경쾌한 조작감으로 포지션2의 식별이 용이.
- 포지션 2⇒3은 헤비하고 확실한 조작감.
- 포지션 2에서의 유지력을 가볍게 하여 장시간 조작을 배려.
- 버튼의 단부를 조작해도 확실하고 안정된 조작감.
- 포지션3 (눌렸을 때OFF)에서 포지션1 (복귀했을 때 OFF) 사이에는 ON상태가 되지 않는 구조.
  (IEC60204-1;9.2.5.8, IEC60947-5-8;7.1.9)
- 3포지션 스위치 2접점 내장으로 안전을 위한 2중화가 가능.
- 고무커버설치로 방수구조에 대응가능 (IP65).

❑ 종류[형번]

주문 형번으로 주문해 주십시오.

종류		접점 구성	형번	주문형번	판매단위
고무커버 없음		2접점 (3포지션 스위치)	HE3B-M2	HE3B-M2	1개
				HE3B-M2PN10	1팩 (동종10개입)
고무커버 있음	고무커버 재질: 실리콘 고무 고무커버 색: Y(황), B(흑)		HE3B-M2P※	HE3B-M2P※	1개
				HE3B-M2P※PN10	1팩 (동종10개입)
	고무커버 재질: NBR/PVC 폴리블렌드 고무커버 색: 회색		HE3B-M2PN1	HE3B-M2PN1	1개
				HE3B-M2PN1PN10	1팩 (동종10개입)

- 형번의 ※에는 고무커버 색기호가 들어갑니다.

❑ 접점정격

정격절연전압(Ui)			125V	
정격통전전류(Ith)			3A	
정격사용전압(Ue)			30V	125V
정격사용전류 (Ie)	교류AC	저항부하(AC-12)	-	1A
		유도부하(AC-15)	-	0.7A
	직류DC	저항부하(DC-12)	1A	0.2A
		유도부하(DC-13)	0.7A	0.1A
접점 구성(3포지션 스위치)			2접점	

- 최소적용부하 (참고값) =AC/DC5V·1mA
  (사용가능영역은 사용조건이나 부하 종류에 따라 변동되는 경우가 있습니다.)

❑ 성능사양

적용규격		IEC/EN60947-5-8(TÜV인증) IEC/EN60947-5-1 UL508(UL레커그니션 인증) CSA C22.2 No. 14(c-UL레커그니션 인증)
	용도규격	ISO12100-1, -2/EN12100-1, -2 IEC60204-1/EN60204-1 ISO11161/prEN11161 ISO10218/EN775 ANSI/RIA R15.06 ANSI B11.19
표준 사용 상태		사용주위온도: -25～+60℃ (단, 빙결하지 않을 것) (고무커버 재질: 고무커버 없음/실리콘 고무의 경우) -10～+60℃ (단, 빙결하지 않을 것) (고무커버 재질: NBR/PVC폴리블렌드의 경우) 상대습도: 45～85% RH(단, 결로하지 않을 것) 보존주위온도: -40～+80℃ (단, 빙결하지 않을 것) 사용환경: 오염도2(패널내부/단자측) 3(패널외부/조작부측)
접촉저항		50mΩ 이하(초기값)
절연저항		충전부와 비충전금속부사이: 100MΩ이상(DC500V메가에서) 이극충전부사이: 100MΩ이상(DC500V메가에서)
임펄스내전압		1.5kV
개폐빈도		1200회/시
기계적 내구성		포지션1⇒2⇒1: 100만회이상 포지션1⇒2⇒3⇒1: 10만회이상
전기적 내구성		10만회이상
내충격		오동작: 150m/s² 내　구: 500m/s²
내진동		오동작: 5～55Hz, 편진폭0.5mm 내　구: 16.7Hz, 편진폭1.5mm
단자형상		납땜단자
적합전선		0.5mm² 이하/1개
단자부 납땜조건		310～350℃ , 3초 이내
단자 인장강도		20N이상
로크너트 권장조임토크		0.68～0.88N · m
보호구조		고무커버 없음: IP40, 고무커버 있음: IP65(IEC 60529)
조건부 단락전류		50A(125V) (注)
조작부 강도		500N이상(버튼전면누름)
질량(약)		14g(고무커버 없음), 18g(고무커버 있음)

注) 단락보호장치로 250V/10A 속단형 퓨즈를 사용해 주십시오.

HE3B 이네이블 스위치

❑ 동작 특성

注) 고무커버타입의 경우, 조작하중은 주위온도에 따라 변화합니다.

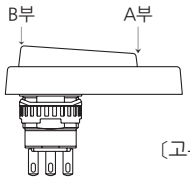

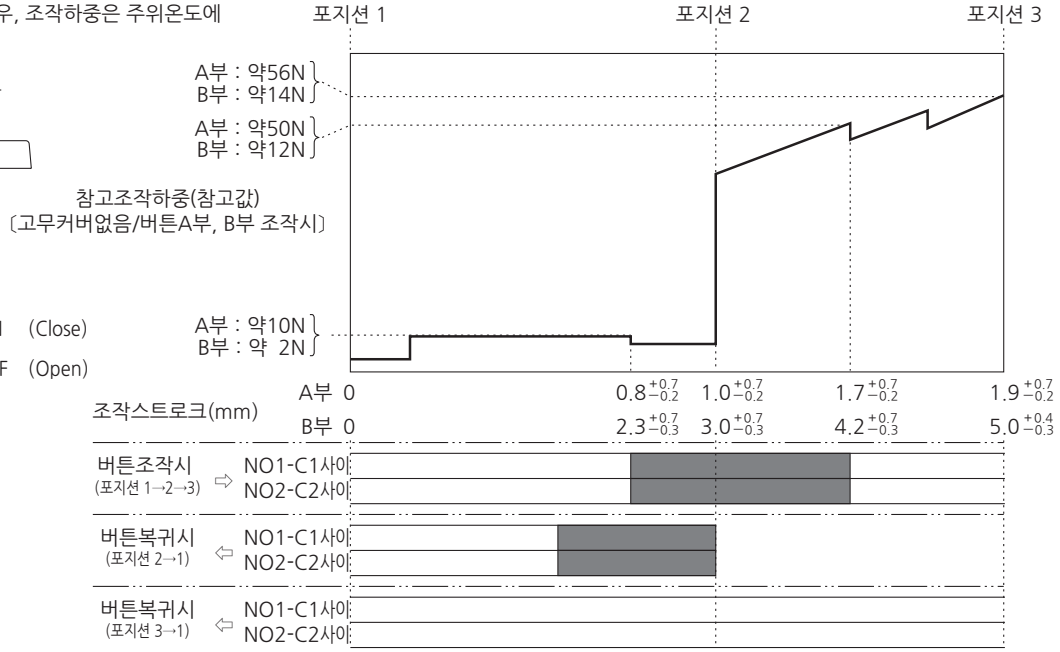

• 포지션2에서 포지션3으로 누를 때 조작하중은 변경가능합니다. 상세한 내용은 별도로 문의해 주십시오.

❑ 외형 치수도

(단위: mm)

• 고무커버 없음

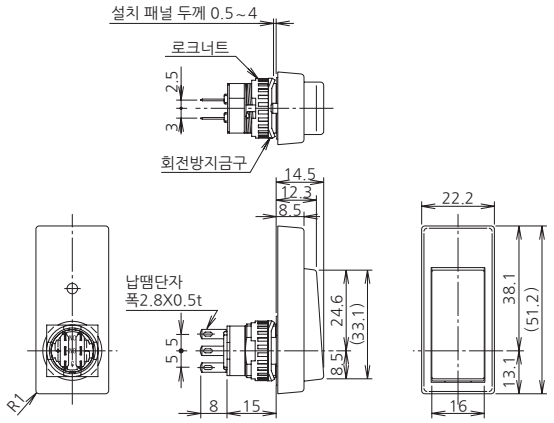

• 고무커버 있음

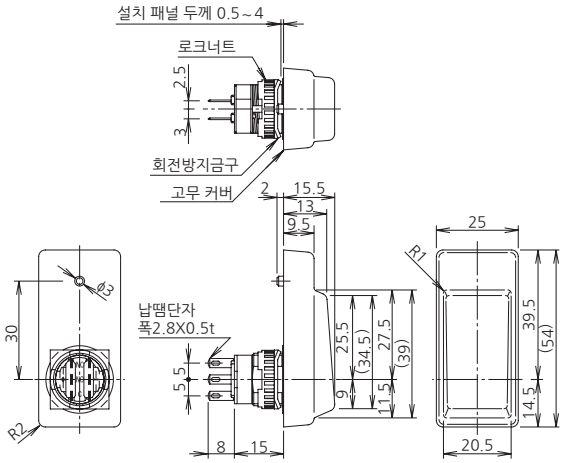

❑ 단자 배열도(BOTTOM VIEW)

• 3포지션 스위치 (注)
2접점, 단자No.: NO1-C1사이, NO2-C2사이

(注) OFF⇒ON⇒OFF의 3포지션스위치는 NO-C사이를 사용해 주십시오.
(NC는 사용하지 않습니다.)

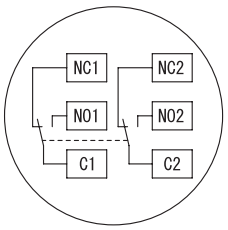

❑ 설치홀 가공도

• 로크너트 권장조임토크:
0.68~0.88N·m

• 로크너트 조임전용공구(MT-001)로 조여 주십시오.

(注) 위치 결정홀은 방수성능을 유지하기 위해 관통홀로 하지 마십시오. 또한, 위치 결정홀을 뚫지 않는 경우는 고무커버에 홀을 뚫지 않도록 돌기를 절단하고나서 사용해 주십시오.

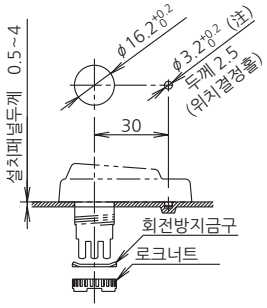

❑ 액세서리

• 고무커버

주문 형번으로 주문해 주십시오.

고무커버 재질/색	형번	주문형번	판매단위
실리콘 고무/Y(황), B(흑)	HE9Z-D3※	HE9Z-D3※PN10	1팩 (동종10개입)
NBR/PVC폴리블렌드/회색	HE9Z-D3N1	HE9Z-D3N1PN10	1팩 (동종10개입)

• 링조임 공구

주문형번: MT-001
재질: 금속제

• 형번의 ※에는 고무커버 색기호가 들어갑니다.
• HE3B-M2 (고무커버 없음) 에도 설치할 수 있습니다.